D-Code Inodoro de pie # 211509..002 / 211509..002 |< 355 mm >|

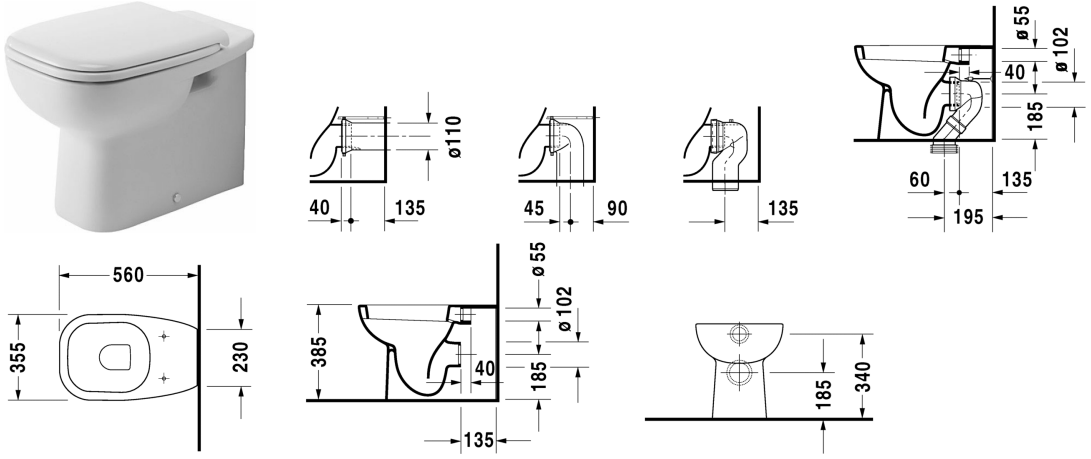

Inodoro de pie	Medidas	Peso	Nº de pedido
cerrado hasta pared, para alimentación variable, fondo hondo, fijación incl., salida horizontal, UWL clase 2			
Acabados			
00 Blanco 20 HygieneGlaze (vitrificado con efecto antibacterial)			
Versiones			
6 litros	355 x 560 mm	22,000 kg	211509..002
6 litros	355 x 560 mm	22,000 kg	211509..002
Productos relacionados			
Asiento inodoro bisagras en ABS, cierre amortiguado,			006739
Asiento inodoro bisagras acero inoxidable, sin cierre amortiguado,			006731
Textos de memorias			
DURAVIT D-Code inodoro de pie para tanque alto, fondo hondo, de cerámica sanitaria, para 6 litros de agua de descarga. Salida horizontal, canal de descarga y canales de descarga individuales vitrificados. Fijaciones incluidas. Dimensiones (an x prof x alt) 355 x 560 x 385 mm. Blanco, nº art. 21150900002.			

Todas las fichas técnicas contienen las medidas (mm) necesarias que están sometido a las tolerancias habituales. Las medidas exactas solo pueden ser tomadas en el producto.