HORNO CONVENCIONAL HBB 490

Características

Convencional

- 3 funciones de cocinado
- Mandos de acero inoxidable con frente blanco
- Puerta dos cristales, interior todo cristal
- Ventilación dinámica
- Bandeja profunda esmaltada y parrilla (con sistema antivuelco)
- Iluminación superior
- Sistema de evacuación de gases por bóveda
- Capacidad: 72 litros

_EASY

Color	Referencia	EAN 13
Blanco	41560021	8421152157633

Dibujo técnico

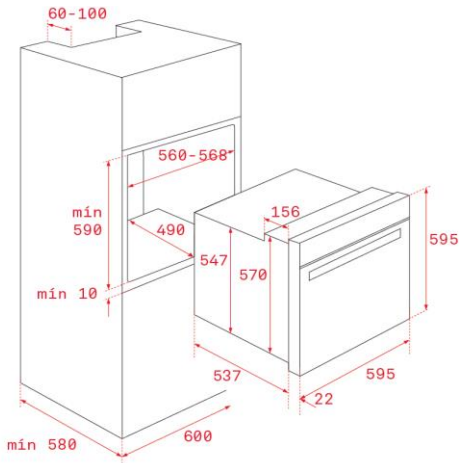

Datos técnicos

Eficiencia energética	A
Potencia nominal máxima, W:	2.593
Resistencia grill: normal/maxigrill, W:	1.400
Resistencia bóveda + solera, W:	2.550
Resistencia turbo, W:	-
Turbina multifunción, W:	-
Motor refrigeración, W:	18